"የእግዚአብሔር ሰው ፍጹምና ለበጎ ሥራ ሁሉ የተዘጋጀ ይሆን ዘንድ የእግዚአብሔር መንፈስ ያለበት መጽሐፍ ሁሉ ለትምህርትና ለተግሳጽ ልብንም ለማቅናት በጽድቅም ላለው ምክር ደግሞ ይጠቅማል።"

2ኛ ጢሞ 3፥16-17

ቦስተን የኢትዮጵያ ወንጌላዊት ቤተ ክርስቲያን የሥነ-ጽሑፍ አገልግሎት
በሁለት ወር አንድ ጊዜ እየተዘጋጀ የሚቀርብ መንፈሳዊ ጋዜጣ

በውስጥ ገጾች

- **ዕርሰ አንቀጽ፤**

በፀሎት እንጋደል !

እንግዲህ ከእግዚአብሔር ጋር ህብረት የምናደርግበት መንገድ በክርስቶስ አማካይነት ስለተከፈተለን በእግዚአብሔር ዘንድ የተወሰነልንን በሰማይ ያለው ፈቃዱና ሃሳቡ በምድር በምንኖረው በእኛ ህይወት እንዲከናወን በፀሎት እንትጋ

እንግዳችን፤

- *ይህ ደግሞ እውነተኛ የሆነ የክርስትና ሕይወት በተግባር በማሳየት ባሻገር ወንጌል ለመመስከር ጥሩ በር ሆኖ አግኝተነዋል በቤተክርስቲያን ውስጥ ያሉ ምእመንን ይበልጥ እንዲያያዙ ያንዱን ችግር ሌላው እንደራሱ አይቶ መረዳት እንዲችል ጥሩ መድረክ ፈጥሯል*

ይህን ያውቁ ኖሯል?

ንጉስ ሰለሞን ከነበሩት አስገራዊ ነገሮች አንድ ሺ አራት መቶ ሰረገሎች እና አስራሁለት ሺ ፈረሶች ነበሩ ከዚህ ዘመን ጋር ስናነፃጽረው ምናልባት አንዱ ሰረገላ የዘመናችን ሊሞዚንን ሊተካ ይችል ይሆናል።

የእውነተኛ ክርስቲያን ባህሪ፤

ከሁሉ አስቀድመን ለእግዚአብሔር ቃል የምንሰጠው ሥፍራ ከፍተኛ ሊሆን ይገባል። ምክንያቱም ከቃሉ ውጪ እግዚአብሔርን አውቀን እርሱን በመምሰል የምንኖሮበት ሌላ ምንም መንገድ የለም

አንተ ማነህ አሉት

ቀድሞውንስ በሃሳብ መቼ ተገናኝተው

እርሱ ስለራሱ ሳለ የሚያወራቸው

ሞቶ እንደሚነሳ ገልጦ ቢነግራቸው

ስለ ክምር ድንጋይ ሆነ ጥያቄአቸው

ኤደንህ ጠብቅ

አንዴ ባያስተናግድ ክፉ እንግዳ

እባብ ባይገባ በሱ ጓዳ

ባልጣሰ ትእዛዙን

ባከበረ አምላኩን

በቦስተን የምትገኘው የኢትዮጵያ ወንጌላዊት ቤተክርስቲያን በአብ በወልድ በመንፈስ ቅዱስ አንድ አምላክ የምታምን የክርስቶስ ኢየሱስን የማዳን ወንጌል ባገኘችው አጋጣሚ ሁሉ የምታሰራጭ ቤ/ክ ነች። ይህም ጋዜጣ ወንጌልን ከምታሰራጭባቸው መንገዶች አንዱ ሲሆን በቤ/ክ የሥነ-ጽሁፍ አገልግሎት አባላት እየተዘጋጀ በየሁለት ወር አንድ ጊዜ ይቀርባል።

የቤተክርስቲያኒቱ መጋቢ
ፖስተር ምሕረቱ ሌጄቦ
Email Meheretu2614@Yahoo.com
Telephone 617-792-5764

ዋና አዘጋጅ..................... ሄኖክ ተሾመ
ምክትል አዘጋጅ ....ሐብታሙ አስረስ
የውብዳር ፍሰሐ
ኮምፒዩተር ዝግጅት ....ትርሲት ጥላሁን
የፊት ገጽ ዲዛይነር.............ዘነበ ምትኩ

ለቀጣዩ እትም ይረዳ ዘንድ የእናንተ ተሳትፎ ወሳኝ ሚና ስላለው በሚቀጥለው አድራሻ ያላችሁን አስተያየትና ጥያቄ ላኩልን።

አድራሻ:
Ethiopian Evangelical Church in Boston
88 Tremont Street
Boston, MA 02108
Tel. 617-816-8827
E-mail: Henokekka@yahoo.com

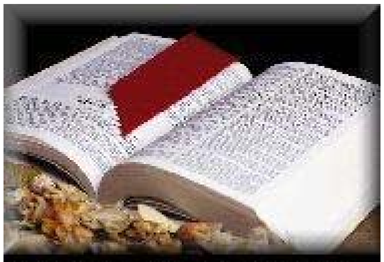
የእግዚአብሔር አምላካችን ቃል ሕያው ነው አይለወጥም!

ርዕሰ አንቀጽ፤

በፀሎት እንጋደል !

በክርስቶስ ኢየሱስ በማመናችን ወይም ዳግመኛ በመወለዳችን ያገኘነው አንዱ እና ትልቁ በረከት ሊመለክ የሚገባውን ብቻውን አምላክ የሆነውን እግዚአብሔርን በክርስቶስ በኩል አውቀነው ለማምለክ መቻላችን ነው፤ የእግዚአብሔርን ቃል ትኩረት ሰጥተን ስንመለከት ጌታ ኢየሱስ በምድር በነበረበት ጊዜ ደቀመዛሙርቱን በማስተማር በማዘዝ የክርስትና ሕይወትን በተግባር በማሳየት በፀሎት እና በምልጃ በመትጋር በመካከላቸው ተመላልሷል፤ እውነት ነው ጌታ ኢየሱስ በሞቱና በትንሳኤው በኃጢያት ምክንያት በሰውና በእግዚአብሔር መካከል የተቋረጠውን ህብረት የኃጢያትን ዕዳ የሆነውን ሞታችንን በመሞት የኛን ሞት ወስዶ ጽድቁን ለእኛ በመስጠት በእግዚአብሔር ፊት ሊያቀርበንና ሊያቆመን ችሏል። በርሱም አማካይነት ከእግዚአብሔር ጋር የተቋረጠው ህብረታችን ቀጥሏል፤ እንግዲህ ከእግዚአብሔር ጋር ህብረት የምናደርግበት መንገድ በክርስቶስ አማካይነት ስለተከፈተለን በእግዚአብሔር ዘንድ የተወሰነልንን በሰማይ ያለው ፈቃዱና ሃሳቡ በምድር በምንኖረው በእኛ ህይወት እንዲከናወን በፀሎት እንትጋ ክርስትና ከእግዚአብሔር ጋር ህብረት ማድረግ ነውና ጳውሎስ ሳታቋርጡ ፀልዩ እንዳለው ሳናቋርጥ ከእርዚአብሔር ጋር ህብረት እናድርግ ሳናቋርጥ ህብረት ባደረግን መጠን ከእግዚአብሔር ዘንድ ለሁለንተናችን በረከቱ እንደማያቋርጥ የወንዝ ጅረት ይፈስልናል፤ በፀሎት የውስጥ ሰውነታችን ይጠነክራል፤ የአጋንት ሥራ ይፈርሳል የተቋጠረው ይፈታል ለድካማችን ብርታት ይገኛል መታደስ ለህይወታችን ይሆናል፤ እንግዲህ ከምንለምነውና ከምናስበው በላይ ሊያደርግ በሚችል በእግዚአብሔር የፀጋ ዙፋን ፊት ቀርበን ፊቱን በመፈለግ የሚያስፈልገን ሁሉ ከእርሱ ለመቀበል በፀሎት እንጋደል የክርስቶስ የመምጣቱ ተስፋ እጅግ ቀርቧልና ተስፋችን ኢየሱስ በቶሎ ይመጣል እንግዲህ በመምጣቱ ቀን በፊቱ ለመቆም እንድንችል ሳናቋርጥ በፀሎት እንትጋ !!

የቤተክርስቲያኒቷ መልዕክት

__እንግዳችን__

ወንድም ለቤዛ ዓለሙ በሁለት ተከታታይ እትም የሰጡንን የሕይወት ምስክርነት አቅርበን ነበር የመጨረሻውን እና ስለ አገልግሎታቸው የሰጡንን ምስክርነት እነሆ…. ከነበርኩት የጨለማ ግዛት ጌታ ከሞት ሐይል ነጥቆ ወደ መንግስቱ ሲያፈልሰኝና የሰማያዊው ሀገር ወራሽ ስሆን መጀመሪያ እራሴን የጠየኩት እዚህ ደርሻለሁ ከዚህ በኋላ እግዚአብሄር ከኔ የሚፈገው ምንድነው የሚል ነበር በጊዜው ለእግዚአብሔር ቤት ለማገልገል ጉጉት ይኑረኝ እንጂ በየትኛው የአገልግሎት ዘርፍ ገብቼ ባገለግል መልካም ፍሬ ይኖረኛል የሚል ግንዛቤው ስላልነበኝ በጉልበቴ ለማገልገል ወሰንኩ ደስ እያለኝም የቤተክርስቲያን የማምለኪያ አዳራሽና መጸዳጃ ቤቶችን ከአምልኮ ኘሮግራም በኋላ በማጽዳት እንግዶችን በማስተናገድ አገልግሎት ጀመርኩኝ ይህን አገልግሎት ደስ እያለኝ አገለግል ነበር፤ በጌታ ቤት እየቆየው ስሄድ እግዚአብሔር በውስጤ ያስቀመጠውን ፀጋ እየተረዳሁ መጣሁ የእግዚአብሔር መንፈስ ሲመሰክርልኝ በተሰጠኝ ፀጋ ማገልገል ጀመርኩ ለኔ ለአገልግሎቴ መነሻ መሠረት የሆነኝ በመጽሐፍ ቅዱስ ውስጥ መዝ 100፡6 በቀናው መንገድ የሚሄድ እሱ ያገለግለኛል የሚል ቃል ነው፤ በእርግጥ ቅንነት ለአገልግሎት መሠረት መሆኑን ተረድቻለሁ ከሁሉ በላይ ደግሞ ጌታ ያደረገልኝን ሳስብ ዛሬ በሕይወት የመኖሬ ምክንያት ሳስበው እንዲያውም ለእግዚአብሖር ቤት ሥራ የሚያሰስተው ነገር እንዳይኖር ውስጤ ይነሳሳል።

በእርግጥ በአሁኑ ጊዜ በቤተክርስቲያን ውስጥ በሽምግልናና ለተለያዩ የአገልግሎት ዘርፎች ደግሞ በቅርብ በመሆን በማማከር በማገልገል ላይ እገኛለሁ በአጠቃላይ በቀጥታም ሆነ ድጋፍ በመስጠት በማገለግላቸው ዘርፎች ውስጥ እግዚአብሔር የሰጠኝን በምችለው ሁሉ ከልብ ለመሰጠት ደስተኛና ሙሉ ፈቃደኛ ነኝ በተረዳሁት መጠን በተሰማራሁበት የአገልግሎት ዘርፍ የተሰጠኝን ኃላፊነት በብቃት መከናወን አለበት የሚል ፅኑ እምነት አለኝ አገልግሎቱ የሚጠይቀውን ማንኛውንም መስዋትነት ለመክፈል ወደ ኋላ አልልም የእግዚአብሔር ቤት ሥራ ሰምሮ ተገቢውን ክብር አግኝቶ ለማየት ሁልጊዜ እናፍቃለሁ የተሰማራሁባቸው ሁሉ የአገልግሎት ዘርፎች በፍቅር በእግዚአብሖር ፀጋ አገለግላለሁ ሆኖም እግዚአብሖር ልዩ ሸክም በውስጤ ስላስቀመጠው የሁለንተናዊ አገልግሎት ዘርፍ ባነሳ ደስ ይለኛል። ይህ የአገልግሎት ዘርፍ በቤተክርስቲያን እንደ እግዚአብሖር ፈቃድ ከተቋቋሙት አንዱ ሲሆን በተለይ ባለፉት ሁለት ዓመታት ይበልጥ መጠናከር አገልግሎቱ እየሰፋ ያለ ዘርፍ ነው፤ ዓላማው ባጭሩ ሰውን በስጋውም በነፍሱም የተሟላ አገልግሎት መስጠት በሚል ሃሳብ ላይ የተመሰረተ ሲሆን ይህ ደግሞ የጌታችን የኢየሱስ ክርስቶስ በምድር በተመላለሰበት ዘመን በተግባር ይፈጽም የነበረውን አገልግሎት በሞዴልነት የሚከተል ነው። አገልግሎቱ ሲጀምር ከሐገር ቤት የሚመጡትን በእለት ኑሮአቸው የሚያስፈልጋቸውን መሠረታዊ ነገሮች መጠለያና ህክምና እንዲሁም ሥራ የመሳሰሉትን ነገሮች በቀላሉ እንዲያገ ኙ ሲሆን፤ በባእድ ሃገር ቋንቋው አሰራሩ ሁሉ የተለያየና ለእነርሱ እንግዳ በሆነበት ሁኔታ ውስጥ በቀላሉ እነዚህን ለማግኘት እጅግ አስቸጋሪ ነው፤ ታዲያ ይህንን የወገኖችን ችግር እንዴት መርዳት እንችላለን በሚል ሃሳብ ላይ የተመሰረተ ሲሆን በዚህ መልኩ ብዙ ለመሥራት ተሞክሯል ጥሩ ውጤትም አግኝተንበታል አሁንም በተሻለ እና በተጠናከረ መልኩ ቀጥሏል፤በቤተክርስቲያን ውስጥ ብቻ ሳይሆን ባለፉት አንድ ዓመታት ሁሉንም ኢትዮጵያውያኖች የሚያሳትፍ ኘሮግራሞችን በማዘጋጀት ከቤተክርስቲያን ውስጥም ውጪም ያሉትን ኢትዮጵያውያኖች በቅርብ በመረዳት አገልግሎት በመስጠት ላይ ይገኛል ይህ ደግሞ እውነተኛ የሆነ የክርስትና ሕይወት በተግባር በማሳየት ባሻገር ወንጌል ለመመስከር ጥሩ በር ሆኖ አግኝተነዋል በቤተክርስቲያን ውስጥ ያሉ ምእመንን ይበልጥ እንዲያያዙ ያንዱን ችግር ሌላው እንደራሱ አይቶ መረዳት እንዲችል ጥሩ መድረክ ፈጥሯል አገልግሎቱ በአሁኑ ጊዜ ተመሳሳይ አገልግሎት ለመስጠት ከተቋቋሙ ድርጅቶች ጋር ግንኙነት በመፍጠር የተለያዩ አገልግሎቶች በመስጠት ላይ ሲሆን በቅርብ ሌሎችም በግላቸው ጊዜያቸውን እና እውቀታቸውን በማካፈል የሚረዱን የጤና፤ የህግ ባለሞያዎች አሉን።

በአጠቃላይ በዚህ አገልግሎት ቤተክርስቲያን ውስጥ ያሉ ኢትዮጵያውያን ተገቢውን መረጃና ድጋፍ ባለማግኘት ወደኋላ እንዳይቀሩ ከፍተኛ አስተዋጽኦ በማድረግ ላይ ይገኛል ወደፊትም እንደ እግዚአብሔር ፈቃድ ይበልጥ በመጠናከር አገልግሎት ለመሥጠት እቅድ አለው፤ በመጨረሻ አገልግሎትን በተመለከተ ለዳኑ ወገኖቼ ማስተላለፍ የምፈልገው በእግዚአብሔር መንግሥት ውስጥ የበይ ተመልካች ሆኖ መቀመጥ እንደማይቻል እግዚአብሔር በሰጠን ፀጋ ሁሉ ማገልገል እንዳለብን ይህንን በማድረግም በሰማይ ያለው መዝገባችን እግዚአብሔር በሚወደው መልካም ሥራ መሙላት እንዳለብን በፊቱ ስንቀርብ በስራችን የማናፍር ሽልማት የሚጠብቀን ሆነን መገኘት እንዳለብን ነው።

በእርግጥ ብዙ ሰዎች በተለይ በአሜሪካን ሃገር ጊዜ የለንም እያሉ የተለያየ ምክንያት ይሰጣሉ፤ በእርግጥ ግዜ ሊያንሰን ይችላል፤ ነገር ግን በእውነት እግዚአብሔርን ለማገልገል ፍቃደኝነቱ ካለን ባለችን ትንሽ ጊዜ ምን እያደረግን ነው ብለን ራሳችንን እንጠይቅ በእውነት ጊዜ አጥተን ነው ? ከሞት ያዳነን ያከበረንን ጌታ ለማገልገል ዋጋ ለመክፈል ዝግጁ ሆነን እግዚአብሔርን እንድናገለግለው ያስፈልጋል።

ወንድም ለቤዛ ዓለሙ በተከታታይ ስለሰጡን አስደናቂ የሕይወት ምስክርነት ጌታ አብዝቶ ይባርኮት።

ይህን ያውቁ ኖሯል?

* የእስራኤል ሕዝብ ለአራት መቶ ዓመት በጽኑ ባርነት ከተገዙበት የግብጽ ምድር እግዚአብሔር በጸናችና በበረታች ክንዱ ነፃ ካወጣቸው ከሁለት ዐመት በኋላ የተስፋይቱን ምድር ለመውረስ ለሚደረገው ጦርነት ሕፃናትና የሴቶች ቁጥር ሳይጨምር እድሜአቸው ከሃያ ዓመት በላይ የሆኑ እና ጦርነት ዝግጁ የነበሩ ስድስት መቶ ሶስት ሺ አምስት መቶ አምሣ ሰራዊት ነበሩ የመጽሐፍ ቅዱስ አዋቂዎች ሲናገሩ የሠራዊቱ ቁጥር ይህን ያህል ከሆነ የአጠቃላይ የሕዝብ ብዛት ሁለት ሚሊዮን ሊደርስ ይችላል ይላሉ። አስገራሚው ነገር የእስራኤል ሕዝብ ወደግብጽ ሲገቡ ብዛታቸው ሰባ ብቻ ነበር ይህ የሚያሳየው እግዚአብሔር ሕዝቡን በስደት ምድር ምን ያህል ባርኳቸው እንደነበር ነው።

* ሌዋውያን በእግዚአብሔር ለእግዚአብሔር ከሕዝብ ሁሉ እንደ በኩር የተመረጡ ነበሩ፤ አመጣጣቸውም አብርሃም ከሣራ ይስሐቅን ከአጋር እስማኤልን ወለደ ይስሐቅ ደግሞ ከርብቃ ኤሣውን እና ያቆብን ወለደ ያቆብ ደግሞ የእስራኤል ነገድ የሆኑትን አስራ ሁለት ልጆች ወለደ ከሊያ ሰባት ከራሔል ሁለት ከባላ ሁለት ከዘልፋ ሁለት በአጠቃላይ አሥራ ሁለት ወንድ አንድ ሴት በድምሩ አስራ ሶስት ልጆችን ወለደ። ታዲያ ከሊያ ከወለዳቸው ሰባት ልጆች ውስጥ ሶስተኛ ልጁ ሌዊ ይባላል፤ ይህ ሌዊ ደግሞ ሶስት ልጆችን ወለደ እነርሱም ጌድሶን ቀዓት እና ሜራሪ ይባላሉ እነዚህ ሶስቱ የሌዊ ልጆች ደግሞ እግዚአብሔር በስደት ምድር በዘር ባርኳቸው ከግብጽ ከወጡ ከሁለት ዓመት በኋላ ከአንድ አመት በታች የሆኑ የሕፃናት እና የሴቶች ቁጥር ሳይጨምር በሙሴ እና በአሮን እጅ የተቆጠሩት ሃያ ሁለት ሺ ደርሰው ነበር፤ ታዲያ በጣም የሚገርመው ከእነዚህ ውስጥ እድሜያቸው ከሰላሣ እስከ አምሣ የሚሆኑ አገልግሎታቸው በታቦቱ ማደሪያ ድንኳን በውስጥ እና በውጭ ብቻ የሆነ ስምንት ሺ አምስት መቶ ሰማንያ ሌዋውያን ነበሩ።

* ንጉሥ ሰለሞን በሥልጣን በነበረበት ጊዜ ከነበሩት አስገራዊ ነገሮች ውስጥ ጥቂቶቹ የሊባኖስ ዱር በመባል የሚታወቀው የመኖሪያ ቤቱ አንዱ ነበር፣ ይህ ቤት ሲሰራ አስራ ሶስት ዓመት ፈጅቷል በቤቱ ውስጥ የነበሩ እቃዎች በሙሉ ከወርቅ የተሰሩ ነበሩ በተጨማሪ አምስት መቶ ጋሻዎችን ከጥፍጥፍ ወርቅ አሰርቶ የነበረ ሲሆን እነዚህንም በሙሉ በዚሁ በሊባኖስ ዱር በተባለው ቤት ውስጥ ነበር ያስቀመጣቸው አንድ ሺ አራት መቶ ሰረገሎች እና አስራሁለት ሺ ፈረሶችም ነበሩት ከዚህ ዘመን ጋር ስናነፃጽረው ምናልባት አንዱ ሰረገላ የዘመናችን ሊሞዚንን ሊተካ ይችል ይሆናል።

* ንጉሥ ሰለሞን በእሥራኤል ላይ ለአርባ ዓመት የነገሰ ሲሆን በጣም የሚገርመው አባቱም ንጉሥ ዳዊ ለአርባ ዓመት ነበር በእስራኤል ላይ የነገሰው።

* እስራኤል አሥራ ሁለት ነገድ የነበሩት ሲሆን አሥራ ሁለቱም በአራት አቅጣጫ ታቦቱን ከበው ይሰፍሩ ነበር አስገራሚው ነገር በዚህ መልኩ እንዲሰፍሩ ትእዛዙን ያወጣው የሰማይ አምላክ እግዚአብሔር መሆኑ ነው፤ አሰፋፈራቸውም እንደሚከተለው ነው።

የእስራኤል ነገዶች አሰፋፈር፤

በአጠቃላይ ብዛታቸው ስድስት መቶ ሶስት ሺ አምስ መቶ ሃምሣ ነበሩ፤ ይህ ቁጥር ሴቶችን እና ከሃያ ዓመት በታች የሆኑ ሕፃናትን አይጨምርም ታድያ በጣም የሚገርመው ነገር ይህ የእግዚአብሔር የቃል ኪዳን ታቦት ንጉስ ሰለሞን ቤተ መቅደስ እስከሰራለት ቀን ድረስ ለአራት መቶ ሰማንያ ዓመታት በድንኳን ውስጥ ይኖር ነበር።

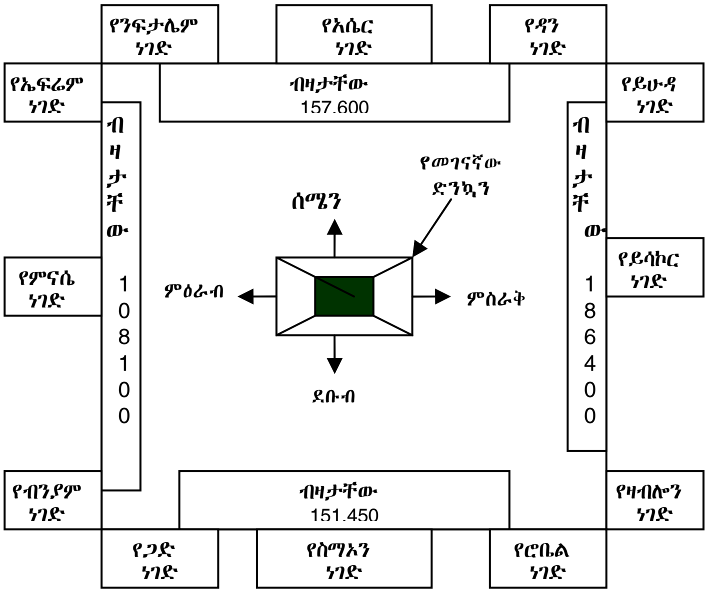

* ንጉሥ ሰለሞን በድንኳን ውስጥ ይኖር ለነበረው ለእግዚአብሔር የቃል ኪዳን ታቦት እጅግ ግዙፉና አስገራሚ ቤተ መቅደስ አሰርቶ ነበር ከሚያስገርሙት ነገሮች አንዱ እና ዋነኛው በውስጡ ያለው ቅድስተ ቅዱሳን በመባል የሚጠራው ክፍል ነው፤ ይህ ክፍል የታቦቱ ማደሪያ ሲሆን ከሚረገጠው ወለል ጀምሮ ሁለንተናው በመርቅ የተለበጠ ነበር በውስጡም የሚያድረው የቃል ኪዳኑ ታቦትም እንዲሁ ሁለንተናው በወርቅ የተለበጠ ነበር፤

* የቃል ኪዳኑ ታቦት ወደተሰራለት ቤተ መቅደስ በገባ ጊዜ ለደህንነት መስዋእት የቀረበው ሃያ ሁለት ሺ በሬዎች መቶ ሃያ ሺ በጎች ነበሩ።

ከዘኅልቁ እና ከ፲ኛ ነገስት መፀሃፍቶች የተወሰደ በሄኖክ ተሾመ

<u>*የትምህርት ዓምድ*</u>

<u>*የእውነተኛ ክርስቲያን ባህሪ*</u>

ባለፉት ሶስት ተከታታይ እትም በፓስተር ምህረቱ ለጅቦ የእውነተኛ ክርስቲያን ባህሪ በሚል ርዕስ ሲቀርብ የነበረው ጽሁፍ የመጨረሻውን ክፍል እነሆ.. ክርስቲያናዊ ባህሪ ምን ሊመስል እንደሚገባውና እንዴት ነው የክርስቶስን ባህሪ በህይወታችን ሊገለይጥ የሚችለው የሚለውን መልስ የምናገኘው ከግዚአብሔር ቃል ነው። በ2ጢሞ 3፡16-17 የእግዚአብሔር ሰው ፍጹምና ለበጐ ሥራ ሁሉ የተዘጋጀ ይሆን ዘንድ የእግዚአብሔር መንፈስ ያለበት መጽሐፍ ሁሉ ለትምህርትና ለተግሳጽ ልብንም ለማቅናት በጽድቅም ላለው ምክር ደግሞ ይጠቅማል፤ ይህን ክፍል ስናይ ራስ ወደሆነው ወደክርስቶስ ወደፍጹም ህይወት ሙላት ለማደግ እንድንችል መንፈሳችንን በእግዚአብሔር እውነት ለመሞላት እንግዲህ ወደ ቃሉ ልባችንን እናቅና ሥር ሰደን በመጽናት በመምጣቱ በፊቱ ሳናፍር ለመቆም ወደኋላ ሳናፈገፍግ ወደ እግዚአብሔር መንግስት በሙላት ለመግባት ቃሉን እንመገብ። የእግዚአብሔርን ቃል ሥርዓት ባለው መልኩ ጊዜ ሰጥተን በዚህ መልኩ ካጠናን መንፈስ ቅዱስ የልቦናችንን ዓይኖች በመክፈት እውነቱን እንድንረዳና በተረዳንበት እውነት እንድንኖር ይረዳናል።

ከሁሉ አስቀድመን ለእግዚአብሔር ቃል የምንሰጠው ሥፍራ ከፍተኛ ሊሆን ይገባል። ምክንያቱም ከቃሉ ውጪ እግዚአብሔርን አውቀን እርሱን በመምሰል የምንኖርበት ሌላ ምንም መንገድ የለም፤ የቃሉ ባለቤት የሆነ ጌታ ለቃሉ የሚሰጠውን ሥፍራ እኛም ልንሰጥ ይገባናል። ማቴ 24፡35 ሰማይና ምድር ያለፋሉ ቃሌ ግን አያልፍም ይላል፤ ቃሉን በእምነት ተቀብለን ከህይወታችን ጋር በማዋሃድ በእለት ኑሮአችን በመተግበር የክርስቶስ ባህሪ በህይወታችን ሊገለጥ የሚችለው ከሁሉ አስቀድመን ቃሉን በእኛ ላይ ባለሥልጣን ማድረግ ነው። በመቀጠልም ትኩረት ሰጥተን ልናጠናቸው የሚገቡንን ክፍሎች ለይቶ ማወቅ ለምሳሌ የሮሜ መልእክት የኤፌሶን መልእክት የዮሐንስ እና የያእቆብ መልክቶች በአጠቃላይ መልእክቶችን በሙሉ ቅድሚያ ሰጥተን ልናጠናቸው ይገባል። እንግዲህ መጽሐፍ ቅዱስ ስናጠና የሚከተሉትን ቅደም ተከተሎች ማወቅ ጥሩ ነው።

1. *ምልከታ፤ (Observation) የምናጠናውን ክፍል መመልከት፤ እና የክፍሉን ሃሳብ በትክክል መረዳት ለዚ እንዲጠቅመን ጥያቄዎችን መጠቀም ለምሳሌ ማን? የባለታሪኩን ገጸባህሪ እንድናጤን ይረዳናል፤ ምን? ምንድነው መልእክቱ የሚለውን ያሳየናል፤ የት? የት ነው ታሪኩ የተፈጸመው፤መቼ? ታሪኩ የተከናወነበትን ዘመን ለማወቅ ይረዳናል። እንዴት? ታሪኩ እንዴት እደተፈፀም ለማወቅ ይረዳናል በአጠቃላይ ምልከታ የክፍሉ ሃሳብ ምን እንደሚል ለመረዳት እጅግ ተቃሚ ዘዴ ነው።*
2. *መተርጎም Interpretation (ትርጉም ምንድነው)? ጸሐፊው ሊያስተላልፈው የፈለገው ዋና ሃሳብ ማግኘትና በራት አባባል መግለጥና መረዳት መቻል፤ በተጨማሪም ጸሐፊው እንዲጽፍ ያስቻለው ታሪካዊ ሁኔታ ምን የመሰል ነበር፤ በመተርጎም ጊዜ እነዚህን ጥያቄዎች መጠየቅ አተረጓጎሙን ትክክለኛ እንደሆነ ያደርገዋል። ጸሐፊው ስለምን ይናገራል፤ ይህን ጽሁፍ ለምን መጻፍ አስፈለገው? ይህን መልእክት በማስተላለፍ ምን እንደሆነ ይፈልጋል፤ ለዚህ የሚጠቀመው የመጽሐፍን ዓይነትና መንፈስ መለየት ለምሣሌ፤ ሐዋ.ሥራ ታሪካዊ ነው (Historical) ራእይ ትንቢያዊ ነው (prophetic) መዝሙረ ዳዊ ቅኔያዊ poetic ምሣሌ Proverbial ሉቃስ የህይወት ታሪክ የምናየው ክፍል የሚያንጸባርቀው ትምህርታዊ ወዘተ …*

እንግዲህ የተረዳነው ሃሳብ ከአጠቃላይ የመጽሐፍ ቅዱስ ሃሳብ ጋር ማስተያየት፤ የመጨረሻ 3ኛ ደረጃ ከህይወት ጋር ማዛመድ (Application) የጥናታችን ግብ ለማወቅ ብቻ ሳይሆን አውቀን ለመለወጥ ነው ወደዚህ ደረጃ ካልመጣን አላተረፍንም ለዚህ ነው በያዕ 1፡22 ቃሉን የምታደርጉ ሁኑ እንጂ ራሳችሁን እያሳታችሁ የምትሰሙ ብቻ አትሁኑ፤ እንግዲህ መንፈስ ቅዱስ ሐሳቡን እንድንረዳ መረዳትን መስጠት ብቻ ሳይሆን የተረዳነውን የምንኖርበትን ሃይል ይሰጠናል፤ የተረዳነውን ክፍል በሥራ ላይ ለማዋል ጊዜ ወስደን በፀሎት ማሰላሰል (Meditate) ማድረግ አለብን፤ በእምነት በባህሪ በአስተሳሰብ በተግባር ለውጥ እንዲኖረን በሚገባ ቃሉን በሥራ ላይ ለማዋል እንዲረዳን እነዚህን ጥያቄዎች እንጠይቅ።

- *ልታዘዘው የሚገባኝ ምን አለ?*
- *በእምነት ልወስደው የሚገባን ምንድነው?*
- *ላስወግደው የሚገባኝ ነገርስ?*
- *ልናዘዝ ንሰሐ ልገባ የሚገባኝ ነገር አለን?*
- *ጌታን ላደንቀውና ላመሰግነው የሚገባኝ ምን መልእት አለው?*
- *ውሳኔ በምን አቅጣጫ ያስፈልገኛል ?*

ሌሎችንም ጥያቄዎች በመጠየቅ ቃሉ የሚለንን ለመሆን እራሳችንን በመስጠት መኖር የምንችልበትን ፀጋ ኃይል ከጌታ በመጠየቅ ቃሉን አውቀን በህይወታችን በመተግበር ጌታን በመምሰል በየእለቱ እየኖርን በመምጣቱ በፊቱ እንዳናፍር በየእለቱ እንትጋ።

<u>አንተ ማነህ አሉት</u>

ይህን ቤተ መቅደስ አፍርሼ
እሰራዋለሁ በሶስት ቀን መልሼ
ቢላቸው አንተ ማን ነህ አሉት
ልትነካ የደፈርከ የእግዚአብሔርን ቤት
ኸረይሂስ ጉድ ነውሞትም ሲያንሰው ነው
ዓመታት የፈጀ በ3 ቀን እሰራለሁ ያለው
እያለ ሲያፌዝ ... ዘግናኝ ነው
አሉ ፈሪሳዊያን በአመጽ ተሞልተው
ሁሉንየፈጠረ መሆኑን ዘንግተው
ቀድሞውንስ በሃሳብ መቼ ተገናኝተው
እርሱ ስለራሱ ሳለ የሚያወራቸው
ሞቶ እንደሚነሳ ገልጦ ቢነግራቸው
ስለ ክምር ድንጋይ ሆነ ጥያቄአቸው
ማንነቱንማ ሥራው ይናገራል
የሚያደርገው ታምር ምስክር ይሆናል
እውሩ ሲበራ ሽባው ሲተረተር
የሞተው ሲነሳ ተከፍቶ መቃብር
ማእበሉ ፀጥ ሲል ሲሰጥ ለሱ ክብር
ከዚህ በላይ እስኪ ማን ይቅረብ ምስክር
እውቀት አጠፋቸው ፊደል ገደላቸው
ስለ አዲሱ መቅደስ ምንም አልገባቸው
በእምነት መቀበል ፈጽሞ አቃታቸው
አላዩት እንዳይባል ሁሉንም አይተዋል
ታድያ ከአይን ብቻ ምን እውነት ይገኛል
የልቦናቸው ዓይን ሊበራ ይገባል
ታድያ በዚህ ዘመን ለኛም የሚያሻን
በእምነት መቀበል ነው የነብሳችን ጌታ
ቃል ብቻ ከሆንን እሱው ይገለናል
የመንፈስን ጥበብ መቀበል ያሻናል
ወደ እውነት ሁሉ እሱ ይመራናል
የማዳኑ ሚስጥር ያኔ ይገባናል።

ከሣባ ተስፋዬ

<u>ኤደንህን ጠብቅ፤</u>

ያንን ያማረ ውብ ሰፈር
አዳም ጥሎ ባይወጣ ምን ነበር
አልካምና ውብ ሥፍራ
ቢሰጠው እሾህ የሚያፈራ
የሌለው አሜኬላ
ዮሚያበቅል አሽክላ
ፍጹም ሰላም ደስታ
የነበረበትን ቦታ
የሚነጋገርበትን ካምላኩ ጋራ
የልቡንየሚጨዋወትበትን ምንም ሳይፈራ
አንዴ ባያስተናግድ ክፉ እንግዳ
እባብ ባይገባ በሱ ጓዳ
ባልጣሰ ትእዛዙን
ባከበረ አምላኩን
አልሆነም ቀረ በነበረ
አዳም ከገነት ተባረረ
ጠፉ ሰላም ደስታ እረፍቱ
ምድርም ተረገመች በጥፋቱ
ያ የተረጋጋ ሕይወት
ተተካ በስቃይና በሞት
አራሙቻ ወረረው
የሞት ጥላ ከበበው
የሐጢያት ስር አነቀው
ደልዳላ አልሆነም መሬቱ
እሾግ በዛበት ከከቱ
ለመሮጥ የማይመች
ለመራመድ የሚያሰለች
ሆነበት ለአዳም ይህ ዓለም
እንደ አምላኩ የተመቸው የለም
ታድያ ስቃይ ሲበዛበት አይቶ
ሲባዝን ሰላሙ ጠፍቶ
አምላኩ አይቶ አዘነለት
ይቅር አለው ኢየሱስን ላከለት
ይህን እድል ተጠቅመህ
የዳንህ ጌታን አምነህ
ይሄው ኤደንህ እነሆኝ በልብህ
የደስታ ምንጭህ የሰላም ቤትህ
ታድያ ጠብቀው
ሐጢያት እንዳያንቀው
አለመታዘዝ እንዳይውጠው
ቂም በቀል እንዳይዘራ
ክፋት ምቀኝነት እንዳያፈራ
እሱም ብቻ አይደለም
አለ ሌላም ሌላም
ጠላት ሊዘራ የሚፈልገው
ብቻ አንተ ንቃበት
ወደ ልብህ የሚያመጣውን ናቅበት
በሁኔታዎች ሳትረታ
ሁሉን አቅርበህ ወደ ጌታ
አንተ ከተቀመጥህ በእርጋታ
እንዲህ አድርገህ ከጠበከው
የቃሉን ወተት ለልብህ ከመገብከው
በየሱስ ደም ተሸፍነህ
መጓዝ መሄድ ትችላለህ
ኤደንህን ጠብቀህ
እስከመጨረሻው ትፀናለህ
በደስታ በሰላም
አንተ ብትሄድ ወይም ጌታ ቢመጣም
ሁሉም ይጠቅምሃል
በዚህ ሳለህ ኤደንህን ጠብቀሃል።

በዮብዳር ፍሰሐ

ዜና እረፍት

ወሮ መሰለች ታደሰ በተወለዱ በ56 ዓመታቸው በደረሰባቸው ሕመም ምክንያት ኦክቶበር 6 ቀን 2008 ከዚህ ዓለም በሞት ተለይተዋል፤ ወሮ መሰለች በቦስተን የኢትዮጵያ ወንጌላዊት ቤተክርስቲያን ውስጥ ለአሥራ ሰባት ዓመታት ያህል እግዚአብሔርን ተሰጥተው በማምለክ እንዲሁም የእግዚአብሔርን ሕዝብ በታላቅ ፍቅር ፤ ትህትናና አክብሮት ያገለገሉ እናት ነበሩ፤ በተጨማሪ በማህበራዊ ኑሮ ሰውን በሐዘንና በደስታ ጊዜ በመደገፍ እውነተኛ ፍቅር በማሳየት የሚታወቁና በተሰማሩበትም የሥራ መሥክ ሁሉ ታታሪ ትጉህና ቅን ሠራተኛ ነበሩ።

ወሮ መሰለች ታደሰን በአካል ማጣት ለቤተሰቦቻቸው በቅርብና በሩቅ ወዳጅ ዘመዶቻቸውም ሆነ ለቦስተን ወንጌላዊት ቤተክርስቲያን ወገኖች ትልቅ ጉዳት ቢሆንም በታማኝነትና በፍቅር ወዳገለገሉት ጌታቸውና በናፍቆት ይጠባበቁት ወደ ነበረው ሰማያዊ ቤታቸው በመሄዳቸው ደግሞ በዚህ እንጽናናለን።

ወሮ መሰለች ጌታን አስከብረው ክርስትናን በንግግር ባለፈ በተግባር ኖረው ለብዙዎቻችን ሞዴለ የሚሆን ትዝታ ጥለው አልፈዋል እያልን ብዙዎቻችን በአድናቆት እና በእንባ ስንናገር ተሰምቷል አንድ ሰው ስለ እሳቸው በተሰበረ ልብ እንደዚህ ሲሉ ተደምጠዋል። እትዬ መሲ አንድ ልጅ ብቻ አይደለም ያላት ብዙ መንፈሳዊ ልጆች አላት ከእነርሱ ውስጥ አንዱ እኔ ነኝ ልክ እንደወለደችው ልጇ ነበር የምታዝንልኝ በመከራዬ ቀን ከጐኔ ቆማ ያበረታታችኝ ታምሜ አልጋ ላይ ሆኜ ሰው ሁሉ በኔ ተስፋ በቆረጠበት ጊዜ እሷ ግን ወደ ቤቷ በመውሰድ የቁርጥ ቀን እውነተኛ ወዳጅ ሆና ከጐኔ የቆመች ያላትን ያለ ስስት ያካፈለችኝ እሷ ነበረች፤ ብዙዎቻችን በሰዎች ችግር ውስጥ ገብተን ልናደርጋቸው ቀርቶ ለመናገር የማንደፍራቸውን ነገሮች እርሷ ግን ታደርገው ነበር ሲሉ እንባ ተሞልተው የሰውን ልብ የነካ ንግግር አድርገዋል። በተጨማሪም የተለያዩ ሰዎች በጣጥም መልክ በመድረክም ብዙ ስለእሳቸው መልካምነት ተናግረዋል ታድያ ከወሮ መሠለች ሕይወት ምን እንማራለን የሚለው መጠየቅ ባይነሳ አድናቂዎች ብቻ ሆነን ልንቀር እንችላለን የሚል ሥጋት መጫሩ አይቀሬ ነው፤ ወሮ መሰለች ክርስትናን በተግባር አሳይተውን አለፉ እኛ ከእሳቸው ሕይወት ምን እንማራለን፤ በስንብት በቀብር ሥን-ስርዓት እንዲሁም በመኖሪያ ቤታቸው በተገኘንበት ጊዜ ሰዎች ስለ እሳቸው ሲናገሩ የሰማነውን እኛም ያየነውን የምናውቀውን ተመርኩዘን እንዲህ ልንል ደፈርን፤

- እከሌን ከከሌ ባለማበላለጥ ለሁሉም እኩል ፍቅር እና አክብሮት መስጠትን!
- ሰዎችን በችግራቸው ጊዜ ቀርበን ከትርፋችን ብቻ ሳይሆን ከጉድለታችንም ቢሆን መርዳትን!
- ክርስትናን ከንግግር ከስብከት ባለፈ በተግባር መኖርን፤
- በየትኛው ሁኔታ ውስጥ በጌታ ታምኖ ፀንቶ መቆምን ልንማር ይገባል እንላለን ሁላችንንም ጌታ ይርዳን።

በመጨረሻም ለልጃቸው፤ ለቤተሰቦቻቸው እና ለወዳጅ ዘመዶቻቸው እንዲሁም ለቦስተን ወንጌላዊት ቤተክርስቲያን ወገኖች በሙሉ የሰማይ አምላክ እግዚአብሔር መጽናናትን ይስጥ አሜን።

በቦስተን የኢትዮጵያ ወንጌላዊትቤተ ክርስቲያን

ወ/ሮ መሰለች ታደሰ እኝህ ነበሩ

የኢትዮጵያ ወንጌላዊት ቤተ ክርስቲያን በቦስተን

88 TREMONT STREET, BOSTON, MA, 02108
T: 617-523-5058 F: 617-523-5058
www.eecBoston.org